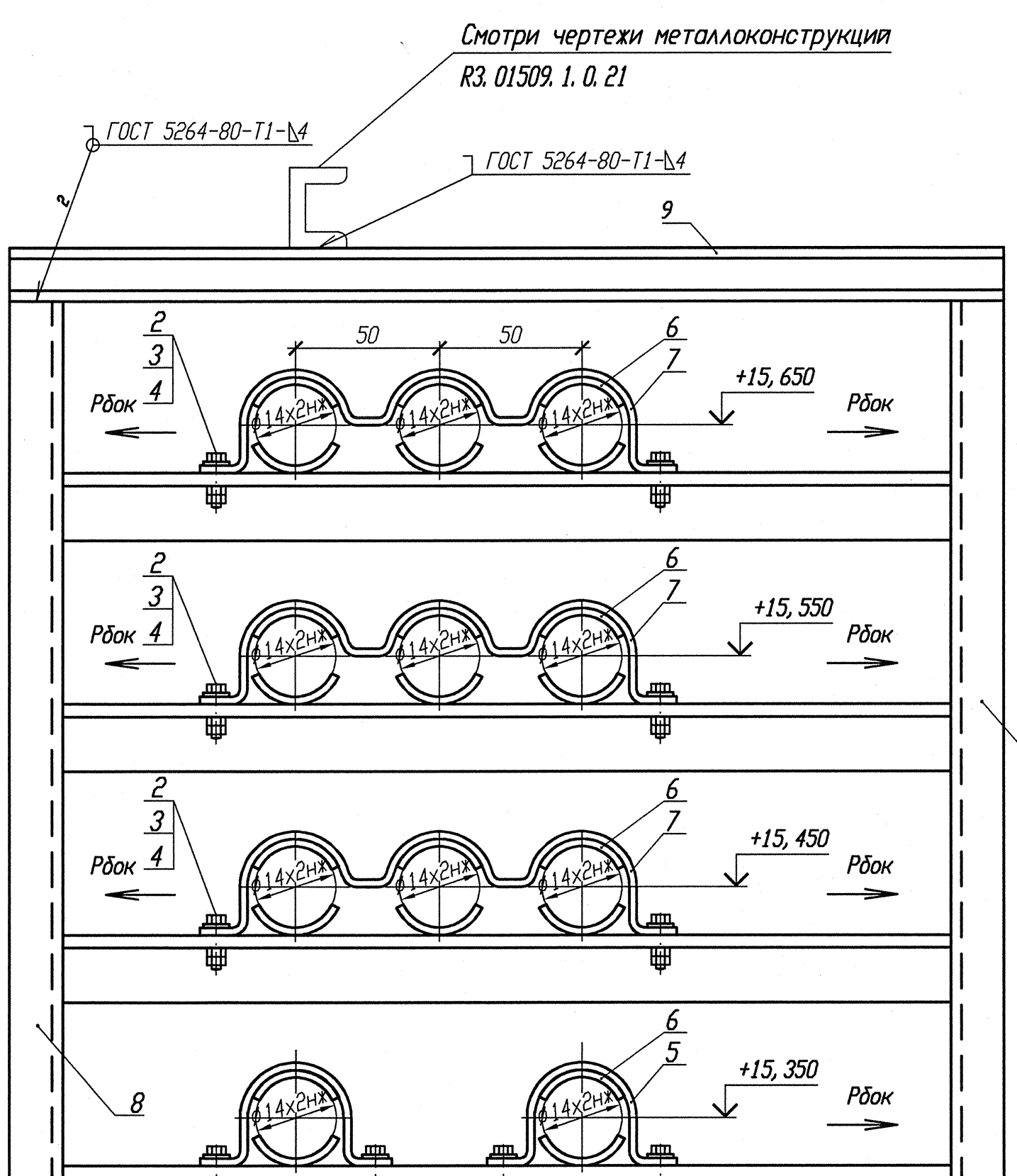


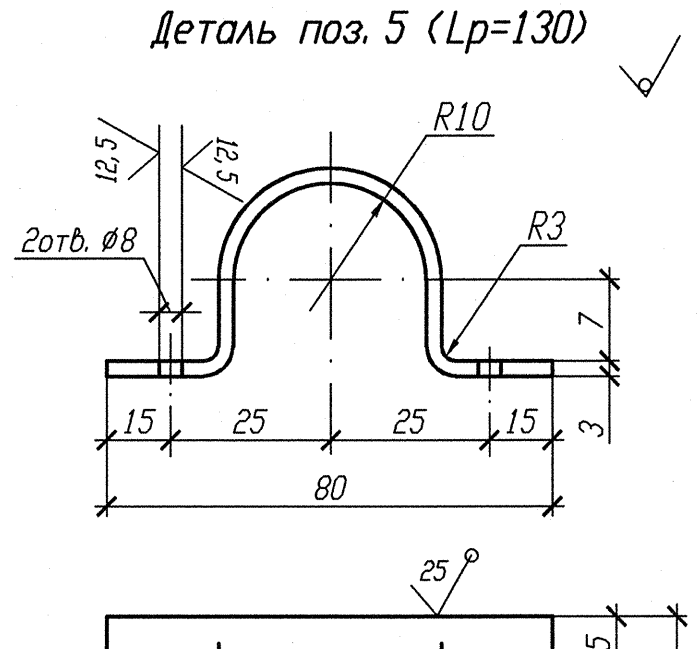


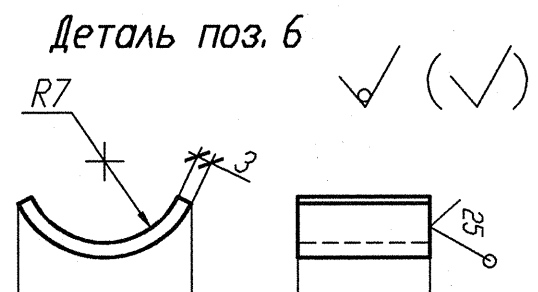


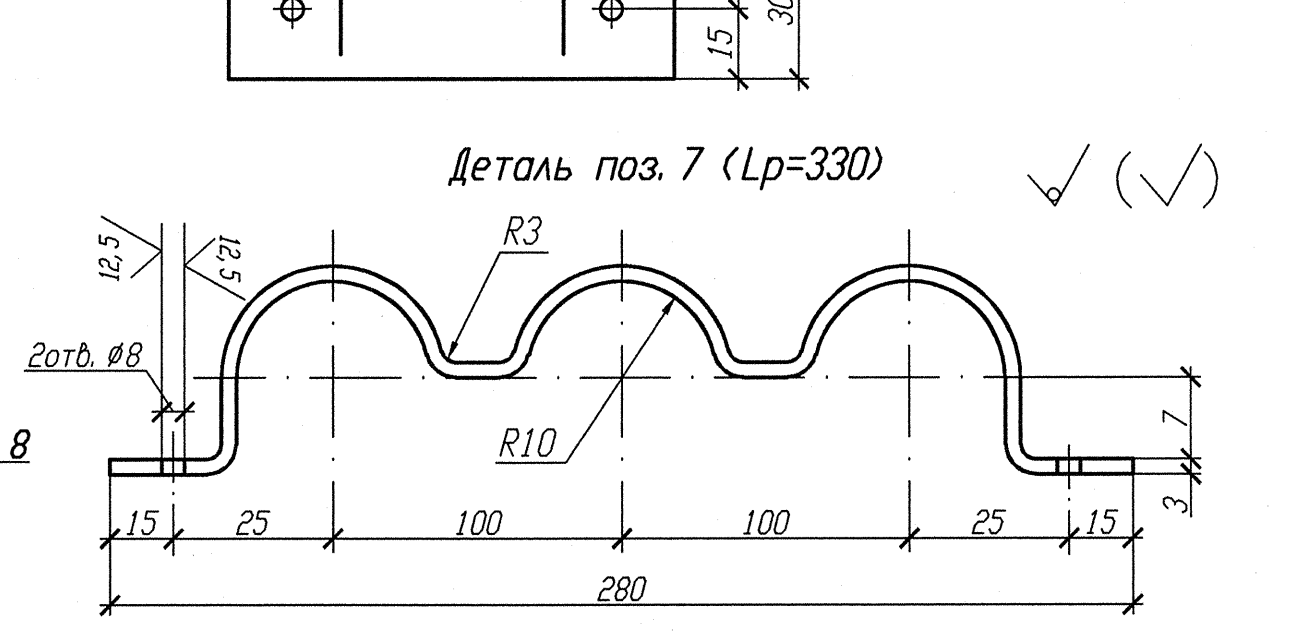


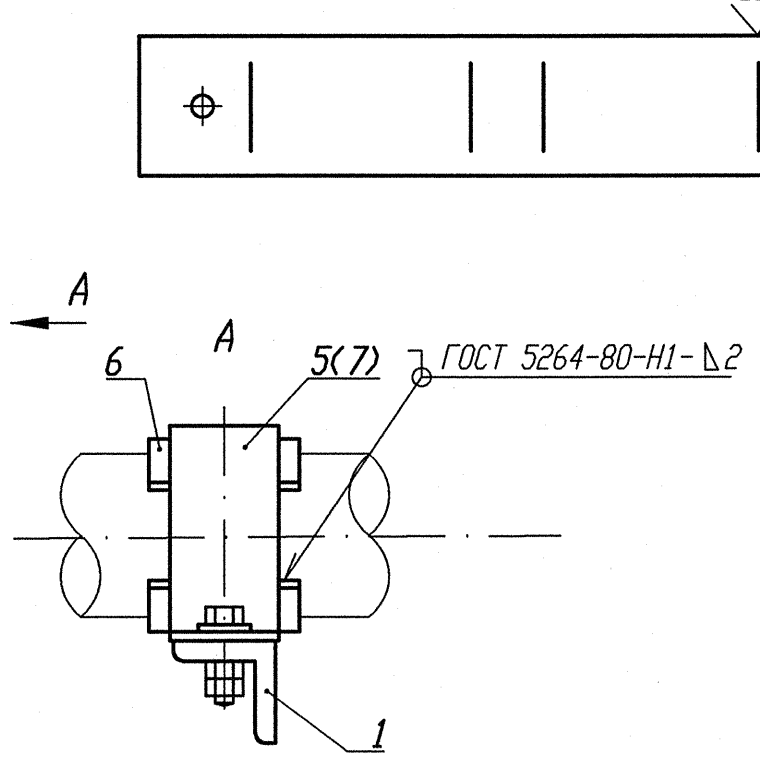


| Номер опоры | 3TV10Y078 | 3TV10Y079 | 3TV10Y080 | 3TV10Y081 |
|---|---|---|---|---|
| Нагрузка на опору Pz(кН) | 0, 163 | 0, 162 | 0, 161 | 0, 088 |
| Нагрузка на опору Рбок(кН) | 0, 154 | 0, 141 | 0, 100 | 0, 059 |
| Отметка опоры | +15, 650 | +15, 550 | +15, 450 | +15, 350 |

Спецификация деталей

| Поз. | Обозначение | Наименование | Кол. | Материал | Масса, кг ед. | Масса, кг общ. | Приме-чание |
|---|---|---|---|---|---|---|---|
| 1 | ГОСТ 8509-93 | Уголок В 35х35х4 l=250 | 4 | Ст 3 пс 2-сб ГОСТ 535-2005 | 0, 525 | 2, 10 | |
| 2 | ГОСТ 7798-70 | Болт М6-6gх30. 56. 35 | 10 | 35 ГОСТ 1050-88 | 0, 009 | 0, 090 | |
| 3 | ГОСТ 11371-78 | Шайба А. 6х2. 02. Ст3пс | 10 | ОК360В-2-IV-Ст3пс ГОСТ 16523-97 | 0, 0014 | 0, 014 | |
| 4 | ГОСТ 5915-70 | Гайка М6-6Н. 8. 35 | 20 | 35 ГОСТ 1050-88 | 0, 0026 | 0, 052 | |
| 5 | БК-1998784 | Полухомут Б-ПН-3х130х30 | 2 | ОК360В-4-IV-Ст3сп-сб ГОСТ 16523-97 | 0, 08 | 0, 16 | |
| 6 | БК-1998785 | Прокладка Б-ПН-3х22х50 | 22 | 12Х18Н10Т-М4г ГОСТ 5582-75 | 0, 03 | 0, 66 | |
| 7 | По настоящему чертежу | Полухомут Б-ПН-3х330х30 | 3 | Б-ПН-3 ГОСТ 19903-74 Лист ОК360В-4-IV-Ст3сп-сб ГОСТ 16523-97 | 0, 2336 | 0, 7008 | |
| 8 | ГОСТ 8240-97 | Швеллер 10 l=450 | 2 | Ст 3 пс 2-сб ГОСТ 535-2005 | 3, 87 | 7, 74 | |
| 9 | ГОСТ 8240-97 | Швеллер 10 l=350 | 1 | Ст 3 пс 2-сб ГОСТ 535-2005 | 3, 0 | 3, 0 | |
| | ГОСТ 2246-70 | Проволока | | СВ-04Х19Н11М3 | | - | |
| | ГОСТ 9467-75 | Электроды | | УОНИИ 13/45 | | - | |
| | | | | Итого: | | 14, 517 | |

1 Привязку опоры смотри изометрический чертеж 3TV11Z01, 3TV11Z06, 3TV11Z08, 3TV11Z11, 3TV11Z29, 3TV11Z35, 3TV11Z39, 3TV11Z41, 3TV30Z07, 3TV40Z07, 3TV50Z07.

2 Сварку производить по ГОСТ 5264-80.

3 Отметка трубопровода подлежит уточнению в соответствии с уклоном трубопровода.

4 Максимальная нагрузка на опору Р дана с учетом сейсмического воздействия.

5 Спецификация составлена на четыре опоры.

6 Изготовить один комплект.

АРХИВНЫЙ ЭКЗЕМПЛЯР

Инв. N подл. R3. 03732. 1. 0. 13

Лист 103

| Изм. | Кол. уч. | Лист | №док. | Подпись | Дата |
|---|---|---|---|---|---|
| Инж. Сн. | | Случевская | | | 12.02 |
| Пров. инж. 1к. | | Швабинский | | | 12.02 |
| Пров. вед. инж. | | Махотина | | | 12.02 |
| Н. контр. | | Красноярова | | | 12.02 |

R3. TV10. 3095. 013. 03. 00. 021

Ростовская АЭС Блок 3

Редукторное отделение Герметичная часть Трубопроводы отбора проб Рр больше 2.2 МПа

| Стадия | Лист | Листов |
|---|---|---|
| Р | | 1 |

Опора скользящая 3TV10Y078, 3TV10Y079, 3TV10Y080, 3TV10Y081

ОАО "НИАЭП" 2013

Инв. N подл. | Подп. и дата | Взам. инв. N

R3 03732. 1. 0. 13

Формат А4х3